PROLITE E2083HSD-B1

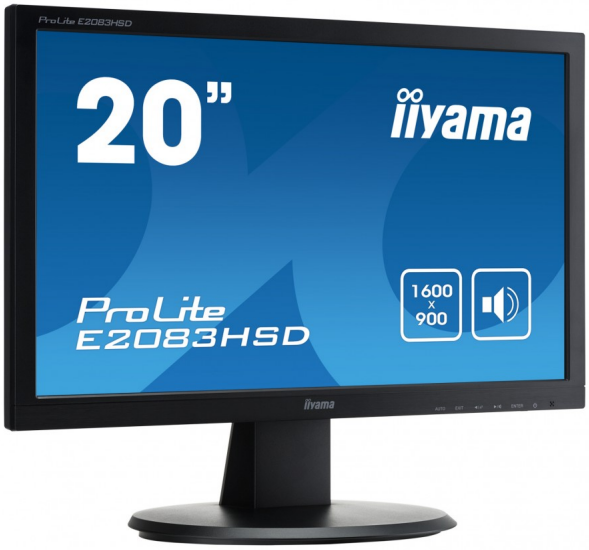

Der ProLite E2083HSD ist ein LED-Backlight Monitor mit einer Bildschirmdiagonale von 19.5'' (49.4 cm) und einer Auflösung von 1600 x 900 Pixel. Mit einer Reaktionszeit von 5 ms und seinem dynamischen Kontrastverhältnis (ACR) von >5.000.000 : 1 sorgt er für brilliante Bilder und eine schnelle Videowiedergabe. Analoge VGA- und digitale DVI Eingänge garantieren Kompatibilität mit den neuesten Systemen und Grafikkarten. Der Bildschirm ist TCO und Energy Star zertifiziert und VESA-Mounting kompatibel. Eine zuverlässige Lösung für Heim und Büro.

FLICKER-FREE + BLUE LIGHT TECHNOLOGIE

Die Flicker-Free Technologie ist eine komfortable Lösung für die Gesundheit Ihrer Augen. Flimmerfreie Monitore mit Blue-Light Filter. Absolut kein Bildschirmflimmern und die Menge des blauen Lichts kann am Bildschirmmenü reduziert werden und verringert die Ermüdung der Augen.

LAUTSPRECHER UND KOPFHÖRER

Wollen Sie mit Freunden spielen? Verwenden Sie die integrierten hochwertigen Lautsprecher. Wollen Sie niemanden stören? Schließen Sie Ihren Kopfhörer an die Kopfhörerbuchse und drehen Sie die Lautstärke hoch.

1. DISPLAY EIGENSCHAFTEN

BILDDIAGONALE	19.5 "; 49.4cm
BILDFORMAT	16 : 9

PANEL	TN LED, matte Oberfläche
PHYSIKALISCHE AUFLÖSUNG	1600 x 900 (1.4 megapixel)
HELLIGKEIT	250 cd/m² typisch
KONTRASTVERHÄLTNIS	1000 : 1 typisch
KONTRASTVERHÄLTNIS	12 000 000 : 1 ACR
REAKTIONSZEIT	5ms
BLICKWINKEL	horizontal/vertikal: 170° / 160° ; rechts/links: 85° / 85° ; nach oben/unten: 80° / 80°
DARSTELLBARE FARBEN	16.7 Mio.
BLAULICHT REDUKTION	ja
FLICKER FREE LED	ja
ARBEITSFLÄCHE H X B	236.3 x 433.9 mm; 9.3" x 17.1"
PIXELABSTAND H × V	0.27 x 0.27 mm
HORIZONTALFREQUENZ	30 - 80kHz
VERTIKALFREQUENZ	55 - 75Hz
SYNCHRONISATIONSARTEN	Separate Sync

2. SCHNITTSTELLEN & ANSCHLÜSSE

ANALOG SIGNALEINGANG	VGA
DIGITAL SIGNALEINGANG	DVI-D
HDCP	ja
KOPFHÖRER ANSCHLUSS	ja
AUSGÄNGE	Kopfhörer Anschluss

3. FEATURES

APPLE-KOMPATIBILITÄT	Alle iiyama Monitore sind kompatibel mit Apple Macintosh Computern.
PARAMETER-EINSTELLUNG	On-Screen-Display in 10 Sprachen (EN, FR, DE, IT, PL, ES, NL, JP, Chinesisch, RU), und 6 Tasten Bedienfunktion (Power, Menu/ Auswhal, Heraufscrollen / Helligkeit, Nach unten scrollen / ECO, Beenden, Auto)
EINSTELLBARE PARAMETER	Autom. Anpassung, Leuchtkraft (Helligkeit, Kontrast), Geometrie (H-Position, V-Position, Takt, Phase), Farbe, OSD (H-Position, V-Position, OSD-Auszeit), Sprache, Abruf, Verschiedenes (Schärfe, DDC/CI, Informationen, ACR, Anzeigemodus, Start Logo), Eingabeauswahl, Audio (Lautstärke, Stumm)
LAUTSPRECHER	2 x 1 W (Stereo)
DIEBSTAHLSICHERUNG	Kensington-lock™
RICHTLINIEN	TCO, CE, TUV-GS, VCCI-B, GOST-R
NEIGUNGSWINKEL	22° nach oben; 5° nach unten
VESA MOUNTING	100 x 100 mm
FARBE	Schwarz

4. ZUBEHÖR

ZUBEHÖR IM LIEFERUMFANG	Strom-, DVI-D-, Audio-Kabel, Ständer, Sicherheits-Handbuch, Leitfaden zur Inbetriebnahme

5. POWER-MANAGEMENT

STROMVERSORGUNG	AC 100 - 240 V, 50 / 60 Hz
NETZTEIL	intern
LEISTUNGSAUFNAHME	15 W typisch; max. 0.5 W im Power Management Modus
POWER MANAGEMENT	VESA DPMS, ENERGY STAR®

6. EPEAT SILVER

EPEAT	EPEAT ist eine umfassende ökologische Zertifizierung, die zur Identifizierung „grüner“ Computer/Display und anderen elektronischen Geräten hilft. Epeat Silber bedeutet, dass der Monitor alle erforderlichen Kriterien, plus mindestens 50% der optionalen Anforderungen, erfüllt. EPEAT Silver ist gültig in Ländern, in denen iiyama das Produkt registriert hat. Bitte besuchen Sie www.epeat.net um den Registrierungstatus in Ihrem Land zu prüfen.

7. ABMESSUNGEN & GEWICHT

MASSE B × H × T	469.5 x 360 x 203 mm
GEWICHT	2.7 kg

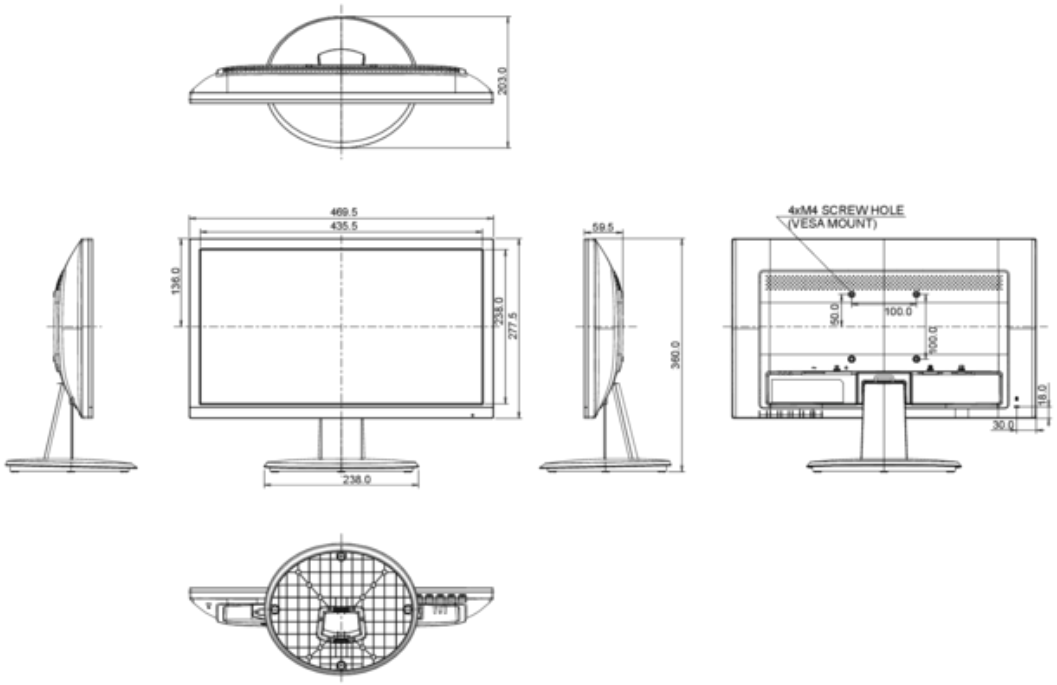

Alle Warenzeichen sind eingetragene Handelsmarken. Irrtum und Änderungen in den Spezifikationen vorbehalten. Alle LCD's erfüllen die ISO-9241-307:2008 Pixelfehlerklasse.

© IIYAMA CORPORATION ( ). ALL RIGHTS RESERVED.